FOYOT

知识产权声明:
本设计的结构和技术参数的知识产权归:
浙江森特电子科技有限公司 所有,在未经
本公司书面许可,不得复制,转让或仿制.
如经发现被复制或仿制将受到法律的严惩.

因改良等原因，规格以及外观有所变更时，不再另行通知，敬请谅解。
Without further notice if specification and exterior have been changed because of improvement thanks for your understanding

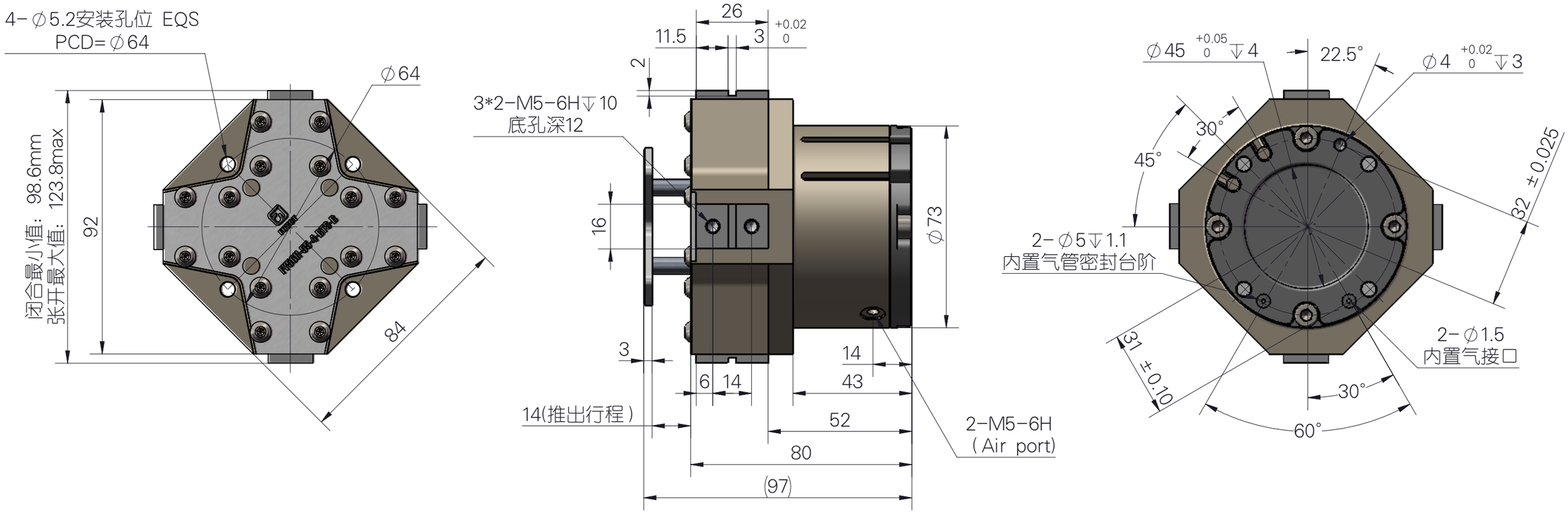

名称：内置气管全密封防切屑卡死四爪D55
-带埋入式推料板
型号：FY56N-55-4-BTS-B
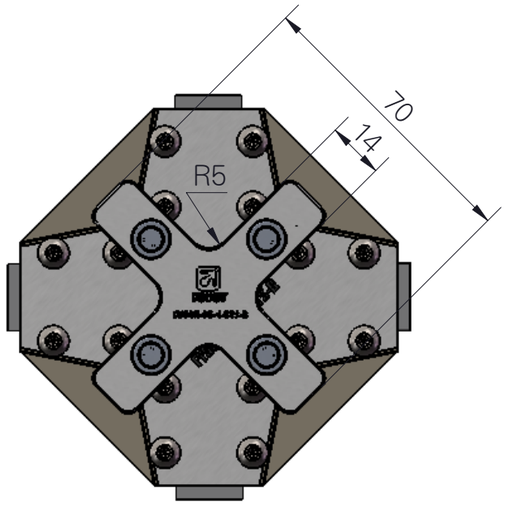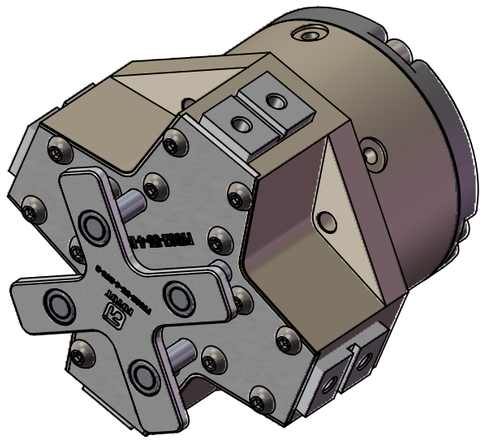
夹爪基本参数：
1.外形尺寸：缸体外径73X总高度97
2.夹持有效行程：25mm(双作用)
驱动缸径：Φ55mm，驱动杆直径：Φ16mm.
4.夹持力（输入气压为0.3MPa~0.8MPa时）：
打开：272.63N（27.82kg)至727N（74.18kg)
闭合：249.55N (25.465kg)至665.5N（67.9kg)
5.气管类型：内置（如需外置，应提前联系FOYOT）
6.开闭时间：0.1Sec
7.使用气压：0.3~0.8Mpa
8.使用温度：-5℃~60℃
9.总成重量：1.25kg。