FOYOT

知识产权声明:
本设计的结构和技术参数的知识产权归:
江苏辉电子科技有限公司 所有,在未经
本公司书面许可,不得复制,转让或仿制.
如经发现被复制或仿制将受到法律的严惩.

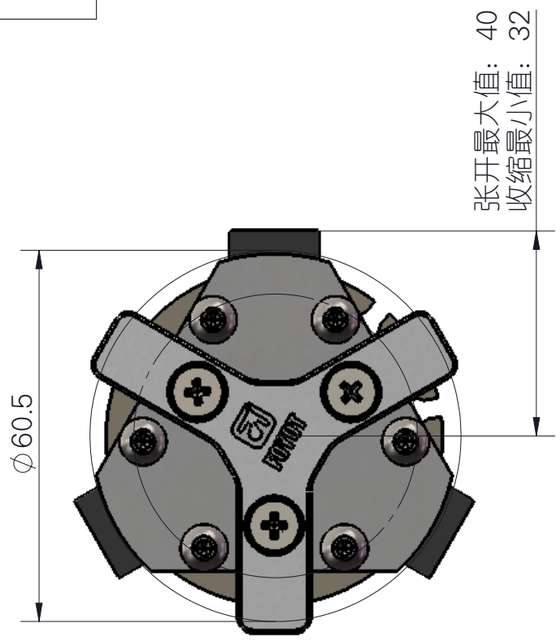

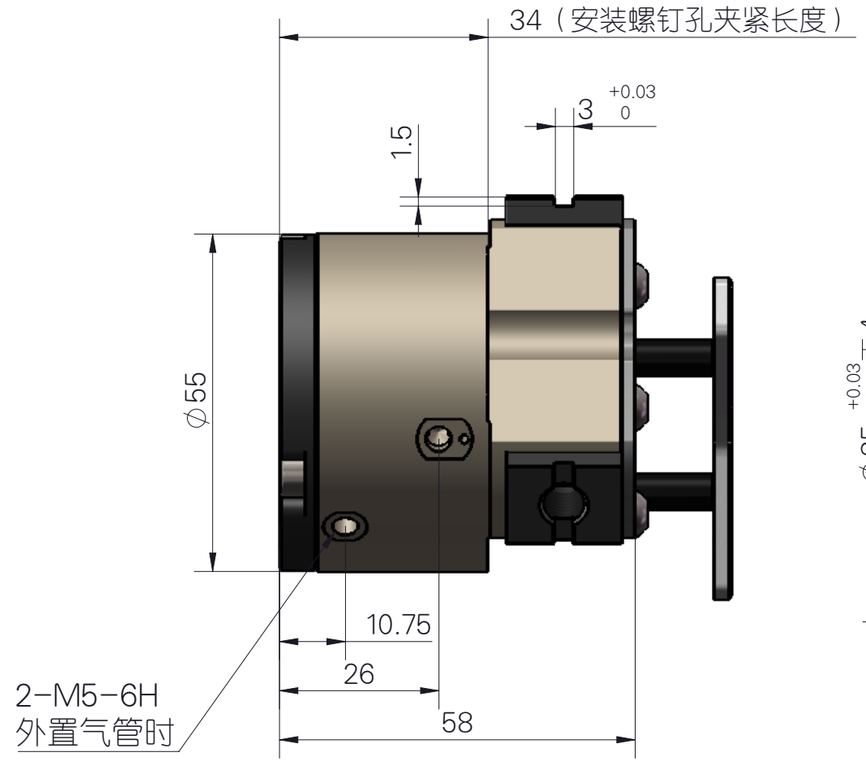

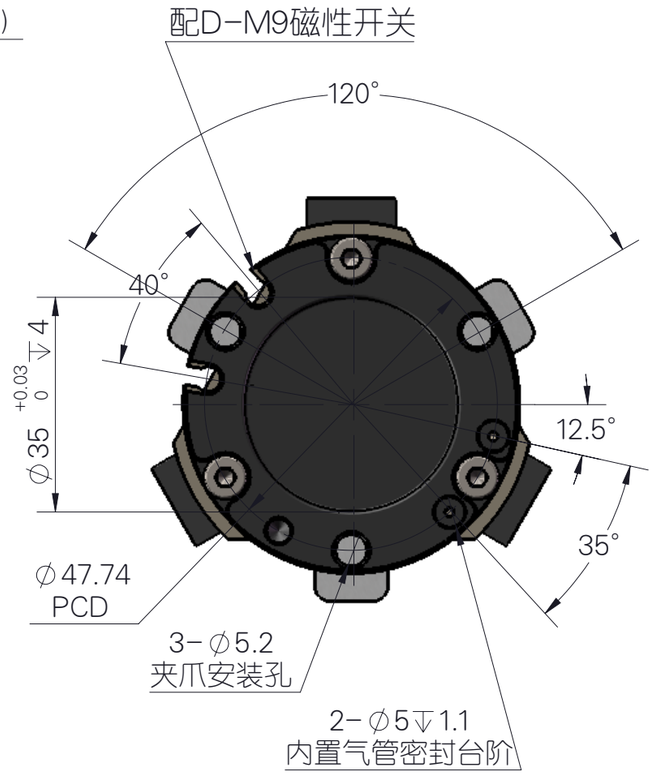

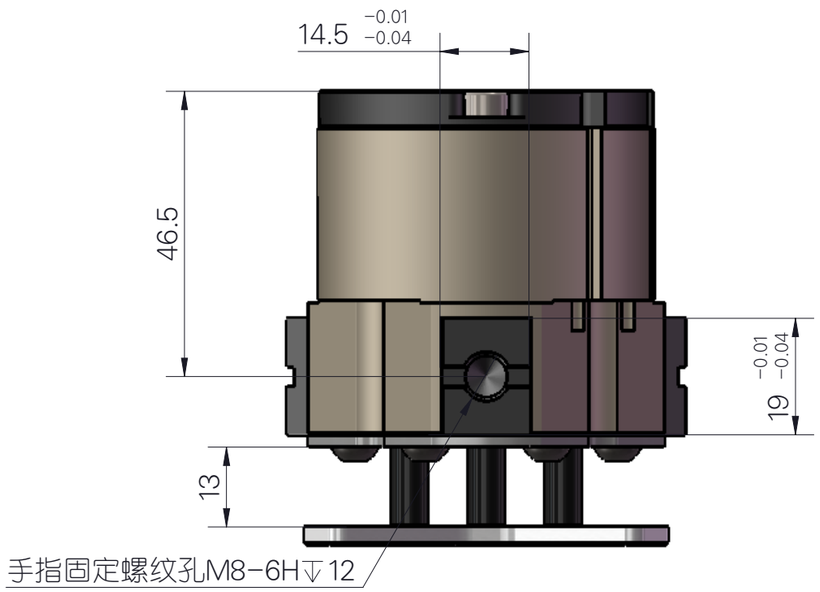

B
ح ص X ⊬ x ₳ h ∫· ش ˜ +B2.
ỡ w
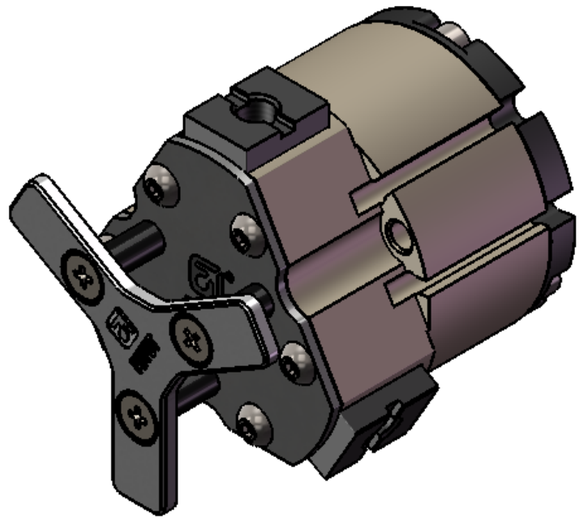
夹爪基本参数
1.外形尺寸：直径Φ60*高度72
2.夹持有效行程：16mm(双作用）
3.驱动缸径：Φ40mm（1256.63mm^2),
驱动杆直径：Φ14mm（153.93mm^2).
4.夹持力（输入气压为0.4MPa~0.8MPa时）：
打开：192.26N（19.62kg)至348.52N（39.23kg)
闭合：168.71N（17.2kg)至337.42N（34.43kg)
5.气管类型：内置（客户如需内置可以提前联系我司）
6.开闭时间：0.1Sec
7.使用气压：0.4~0.8Mpa
8.使用温度：-5℃~60℃
9.重量：0.36kg.